第8回　札幌軟式野球連盟会長杯　BC級選手権大会　組合せ

札幌軟式野球連盟

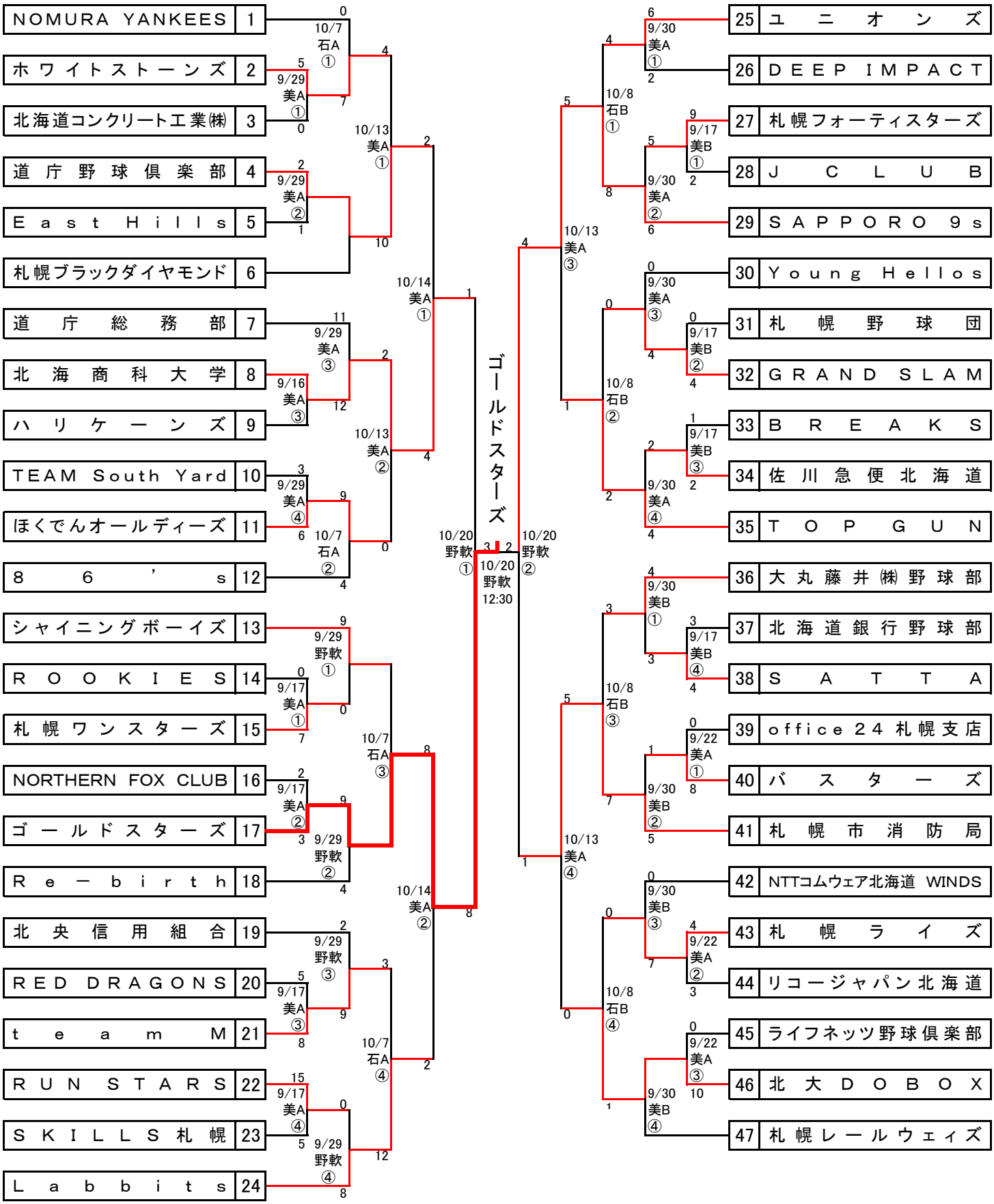

※野球場	※試合時間帯
美A･B: 美香保公園野球場A･B 石A･B: 石狩ﾒﾓﾘｱﾙ球場A･B	①8時45分　②10時30分　③12時15分　④14時00分
野軟　：　野幌軟式野球場	①9時00分　②10時45分　③12時30分　④14時15分