北 海 道 知 事 杯

第13回 北海道選抜選手権 軟式野球札幌支部大会 組合せ

1. 主　催　：　北海道軟式野球連盟　道央ブロック協議会

2. 後　援　：　北海道軟式野球連盟　札幌支部

3. 会　期　：　平成25年7月15日(月・祝)・17日(水)・24日(水)

4. 会　場　：　野幌運動公園軟式球場　札幌麻生球場

5. 使用球：　全日本軟式野球連盟公認球A号

6. 試合開始時間　　① 9時00分　②11時15分　③13時30分

7. (1)試合は9回戦とする。

(2)点差によるコールドゲームを採用し、5回終了10点差、7回終了7点差とする。

(3) 雨天、日没による正式試合は5回終了以降とする。

(4) 9回を終了し同点の場合は、10回から特別延長戦を行う。(特別延長戦はノーアウト満塁、継続打順)決勝戦は12回まで延長戦とし、13回から特別延長戦を行う。
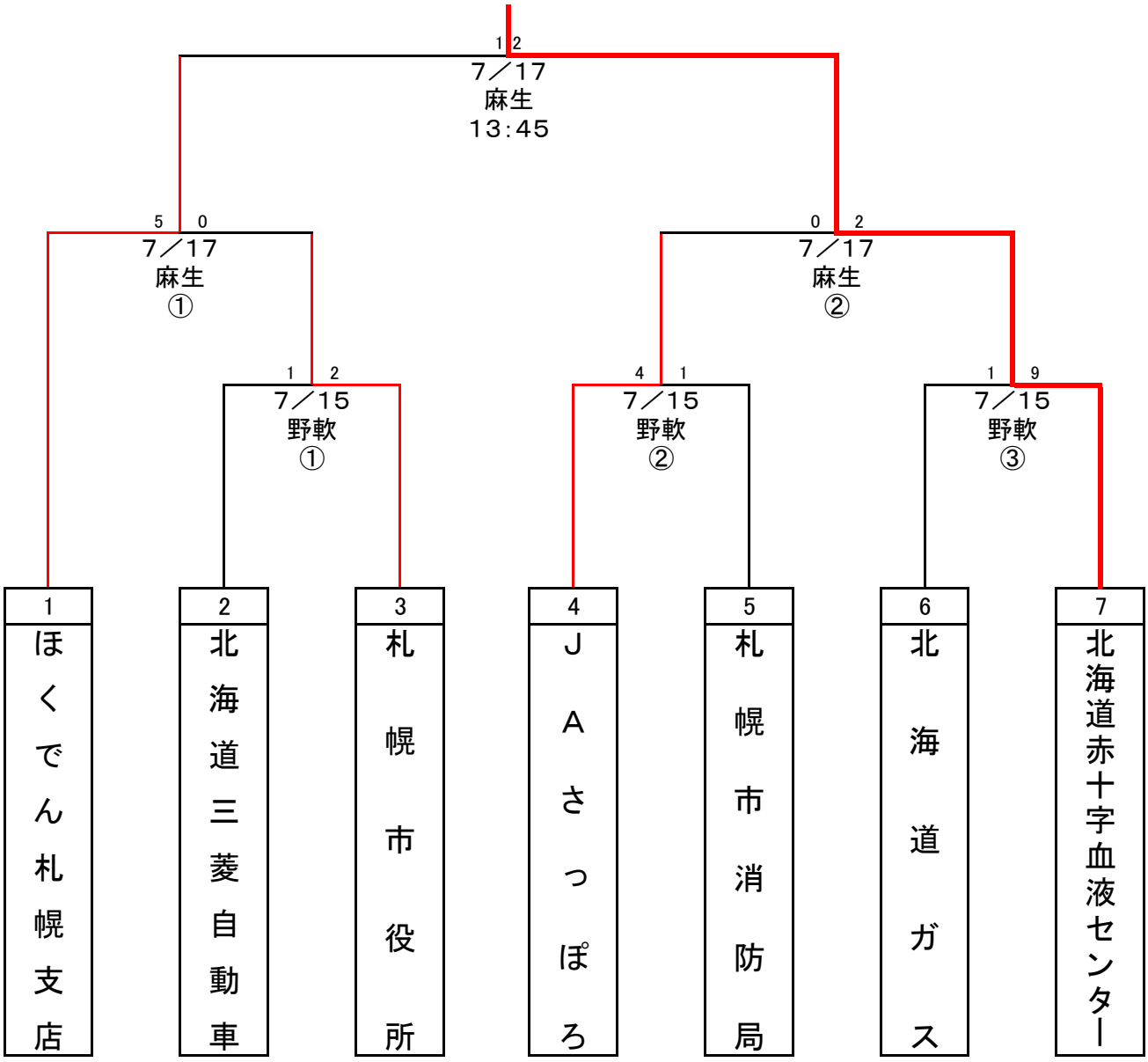
北海道赤十字血液センター