第4回　大和ユニフォーム旗争奪 学童フレッシュジュニア選手権大会　組合せ

北海道新聞社・札幌軟式野球連盟

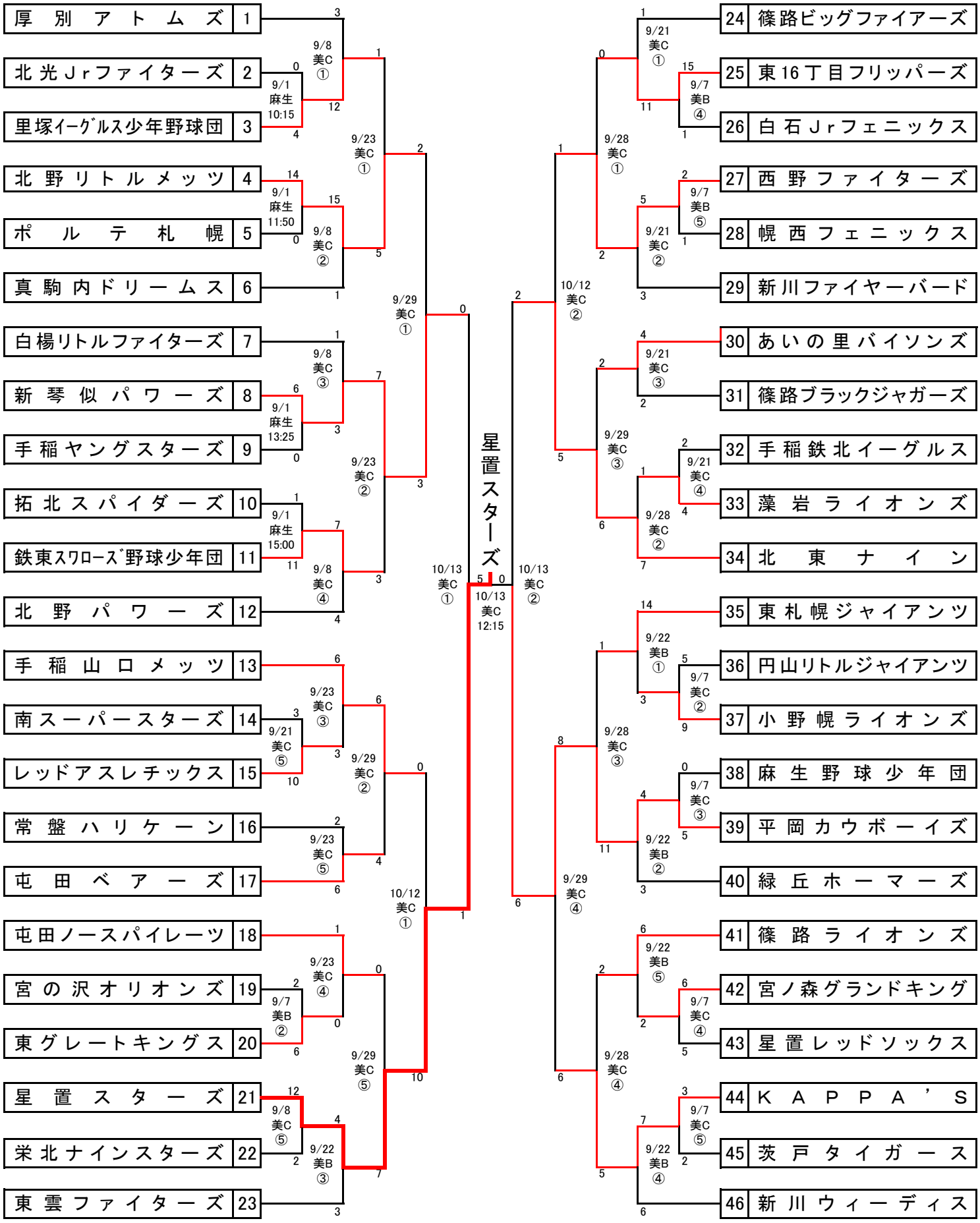

※野球場

美B・C：美香保公園野球場B・C
太B：　太陽少年野球場B
麻生：　麻生球場

※試合開始予定時間

①8時45分②10時20分③11時55分④13時30分⑤15時05分