第8回　大和ユニフォーム旗争奪　学童フレッシュ・ジュニア選手権大会組合せ

札幌軟式野球連盟

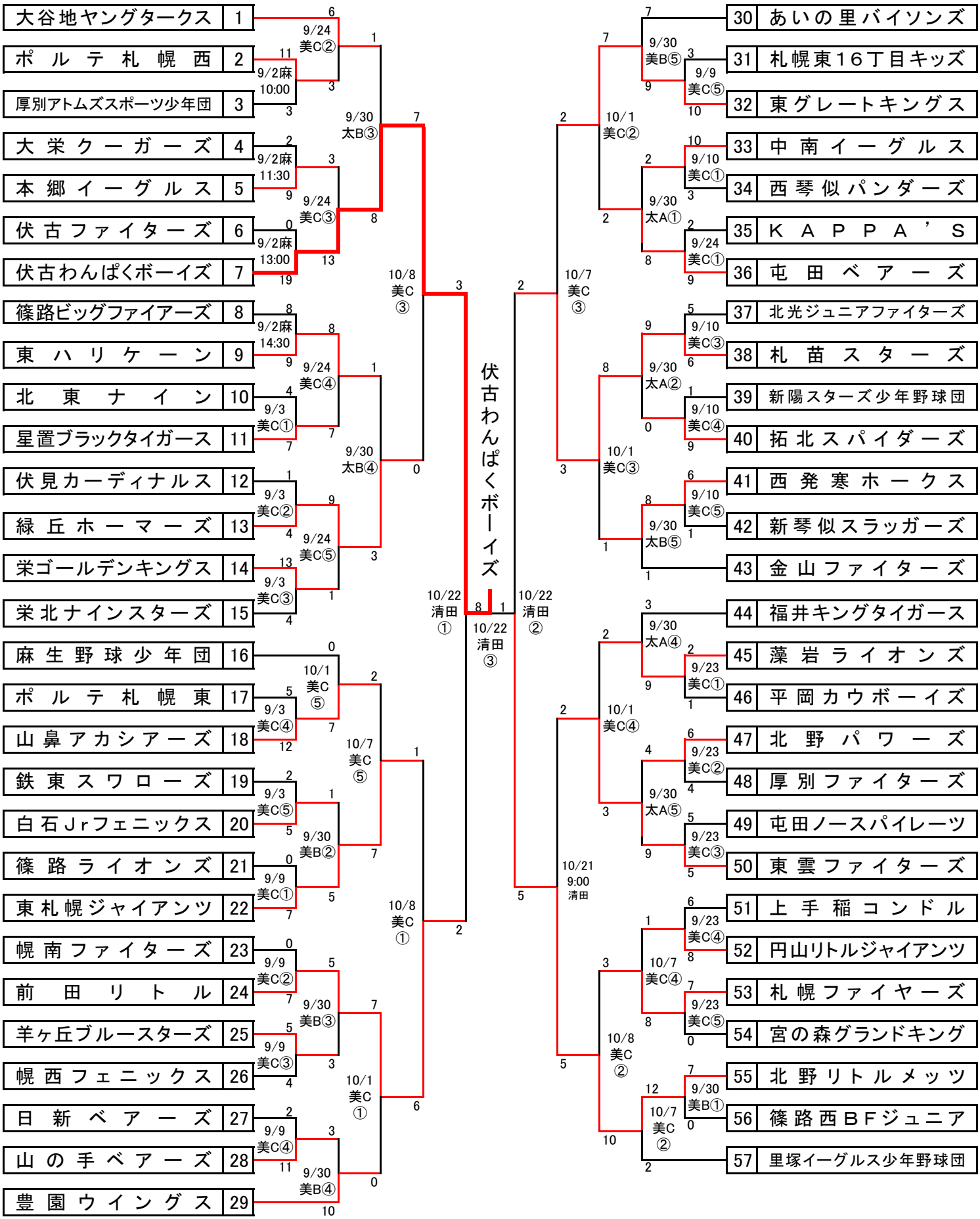

野球場

麻生球場
美香保球場B・C
太陽グループ少年野球場　A・B
清田南公園野球場

試合時間

① 8時45分　② 10時15分
③ 11時45分　④ 13時15分
⑤ 14時45分