第18回　札幌軟式野球連盟会長杯　BC級選手権大会

会　場:　野軟　:野幌総合運動公園軟式野球場
美A　:美香保球場A
美B　:美香保球場B
メモB　:石狩メモリアル球場B

使用球:　公認球M号
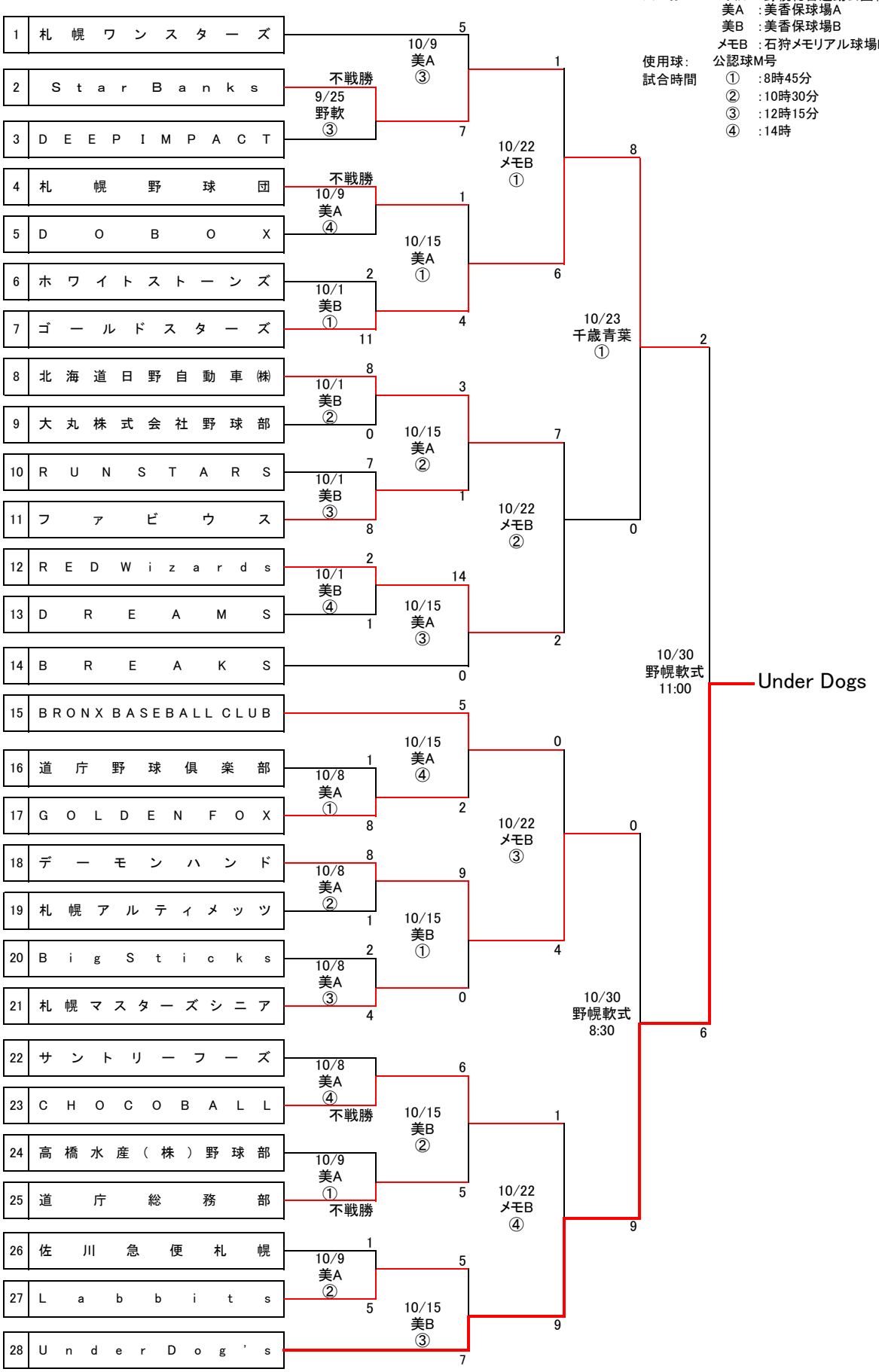
試合時間　①　:8時45分
②　:10時30分
③　:12時15分
④　:14時