第71回　たそがれ野球大会　組合せ

8/8変更

北海道新聞社・札幌軟式野球連盟

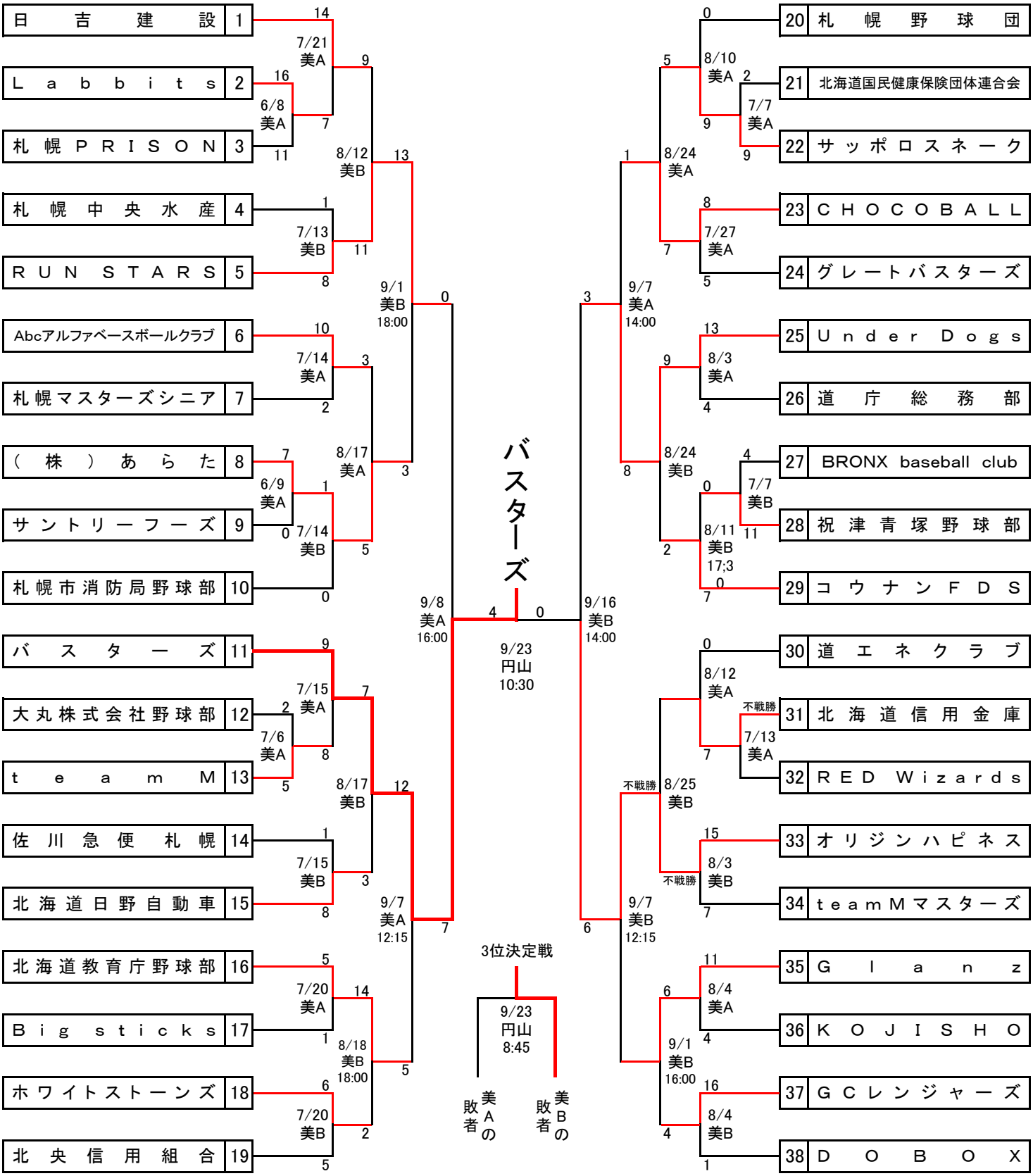

※野球場
美A・B　　美香保公園野球場A・B
円山　　札幌市円山球場

※　試合開始予定時間
6・7月　16時30分
8月　　16時00分